0~~1~~1~~0~~,

0 0 1 0 10

q_0 q_1 q_0 q_3 q_2

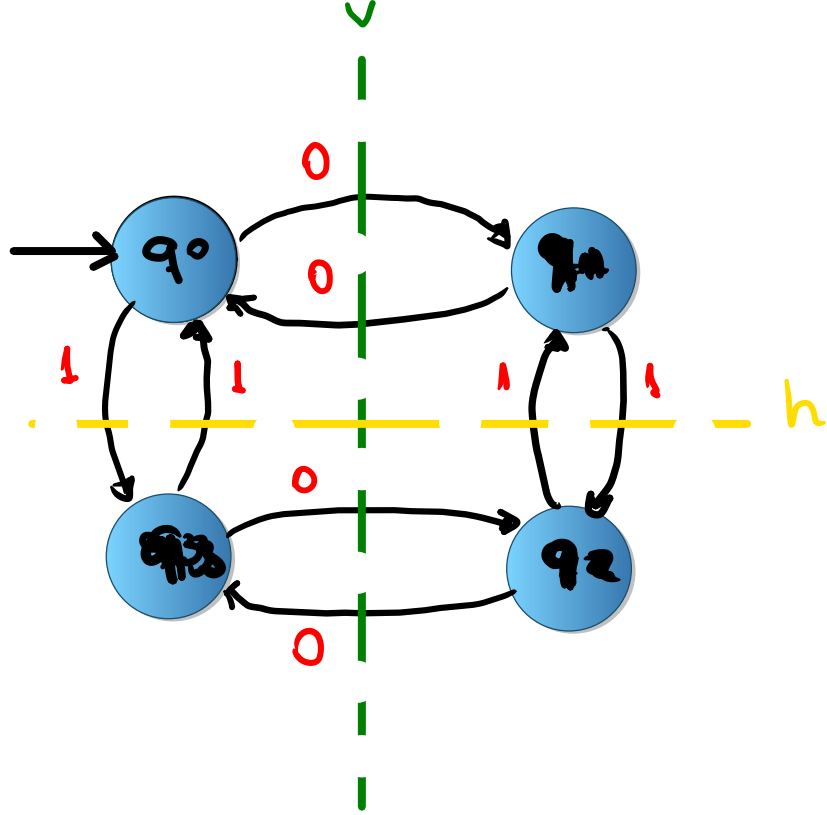

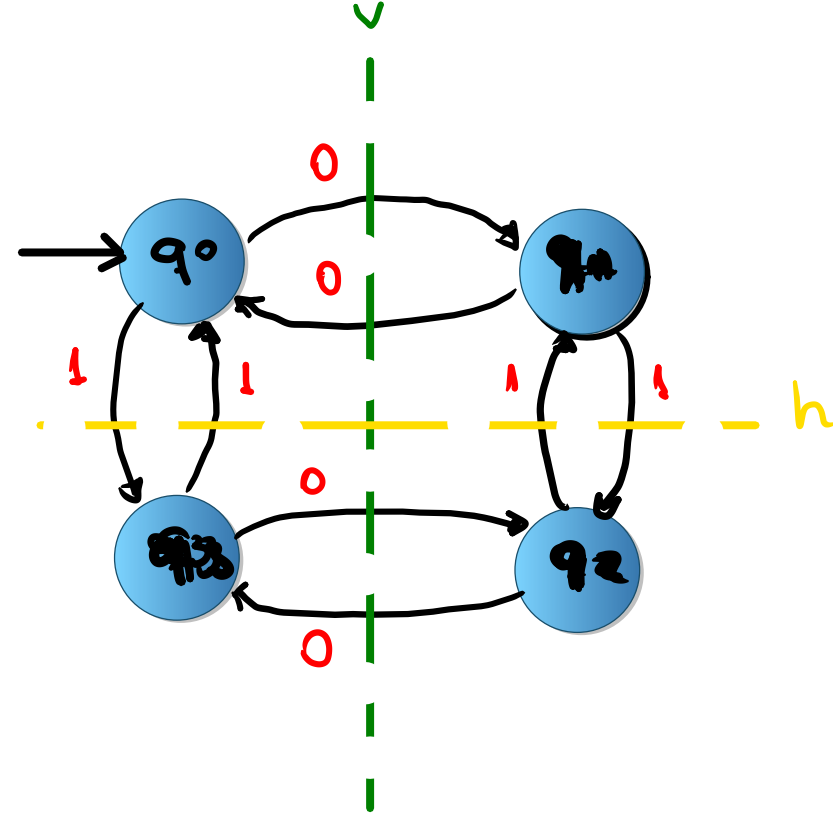

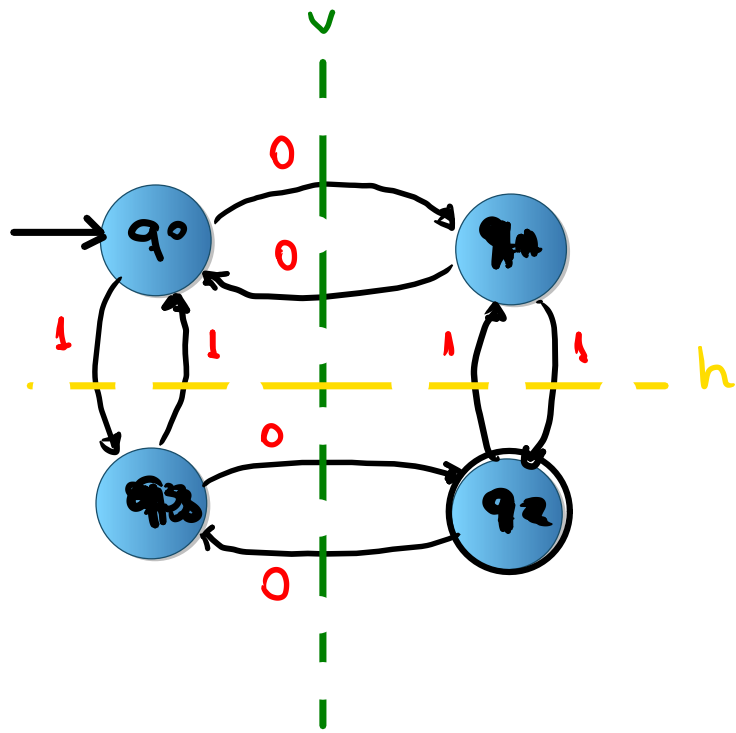

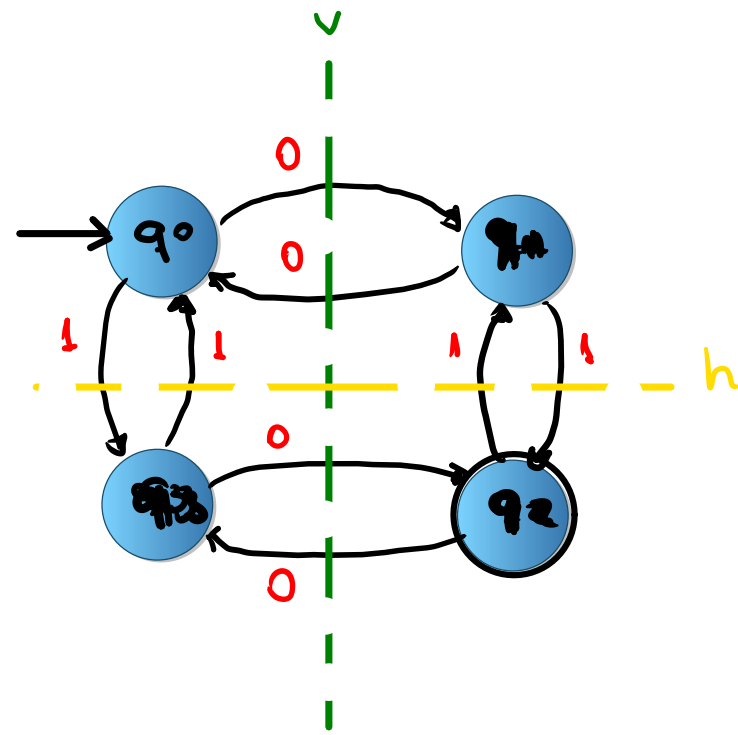

$\Sigma = \{0,1\}$

$Q = \{q_0, q_1, q_2, q_3\}$

$F = \{q_0\}$

$q_0 = q_0$

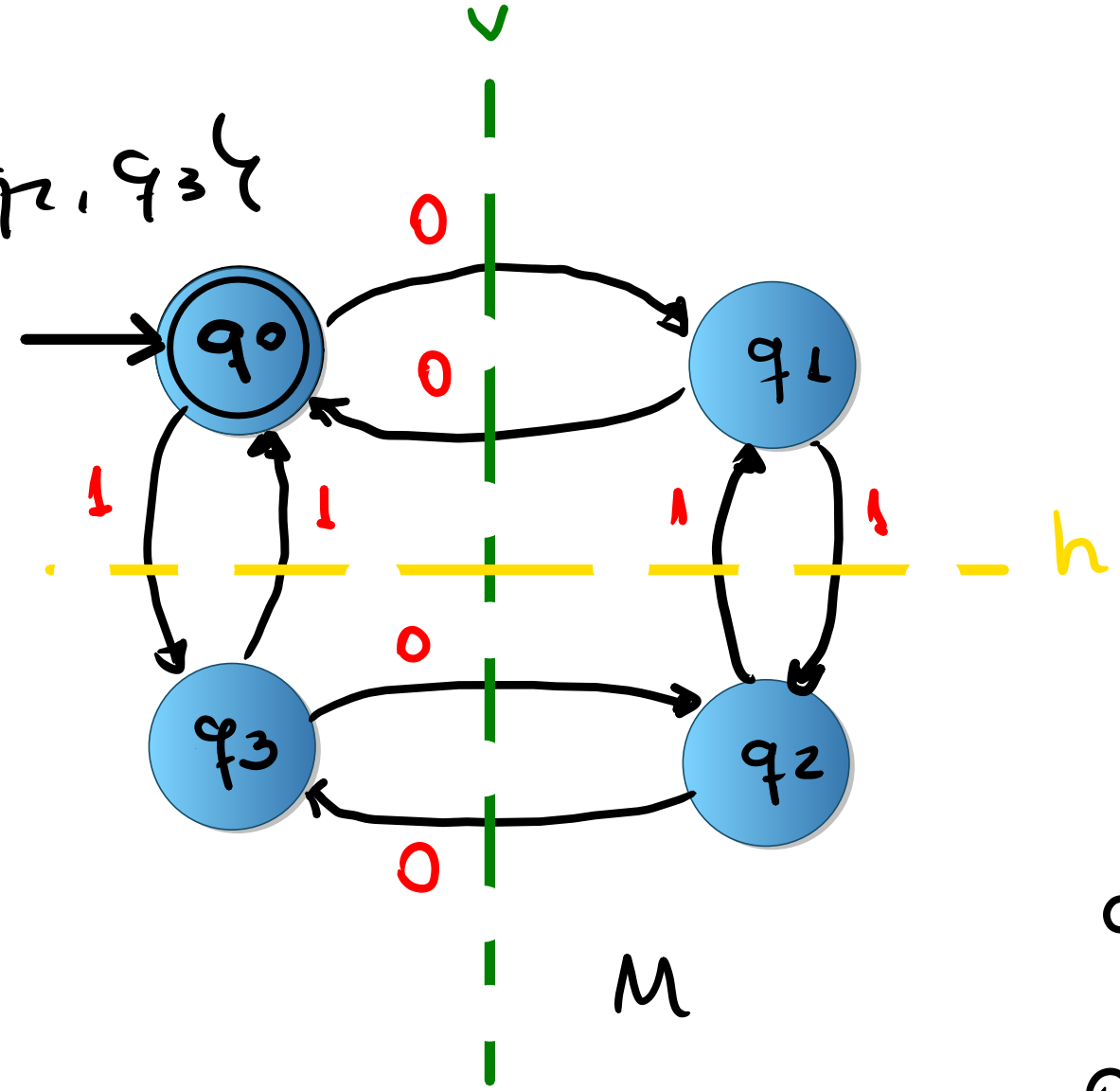

$0101 \in L(M)$

$01110 \notin L(M)$

$q_0, \underline{0}101 \vdash 0q_1, \underline{1}01$

$\vdash 01q_2, \underline{0}1 \vdash 010q_3, \underline{1} \vdash$

$0101, q_0$

$q_0, \underline{0}1110 \vdash 0q_1, \underline{1}110 \vdash$

$01q_2, \underline{1}10 \vdash 011q_3, \underline{1}0 \vdash$

$0111q_2, \underline{0} \vdash 01110, q_3$

L(M) é toda palavra do alfabeto $\{0,1\}$ que tenha um nº par de zeros e par de 1's

$q_0, 0111 \vdash 0q_1, 111 \vdash 01q_2, 1$

$\vdash 011q_1$

$q_0, 0111 \vdash q_1, 111$

$\vdash q_2, 11 \vdash q_1$

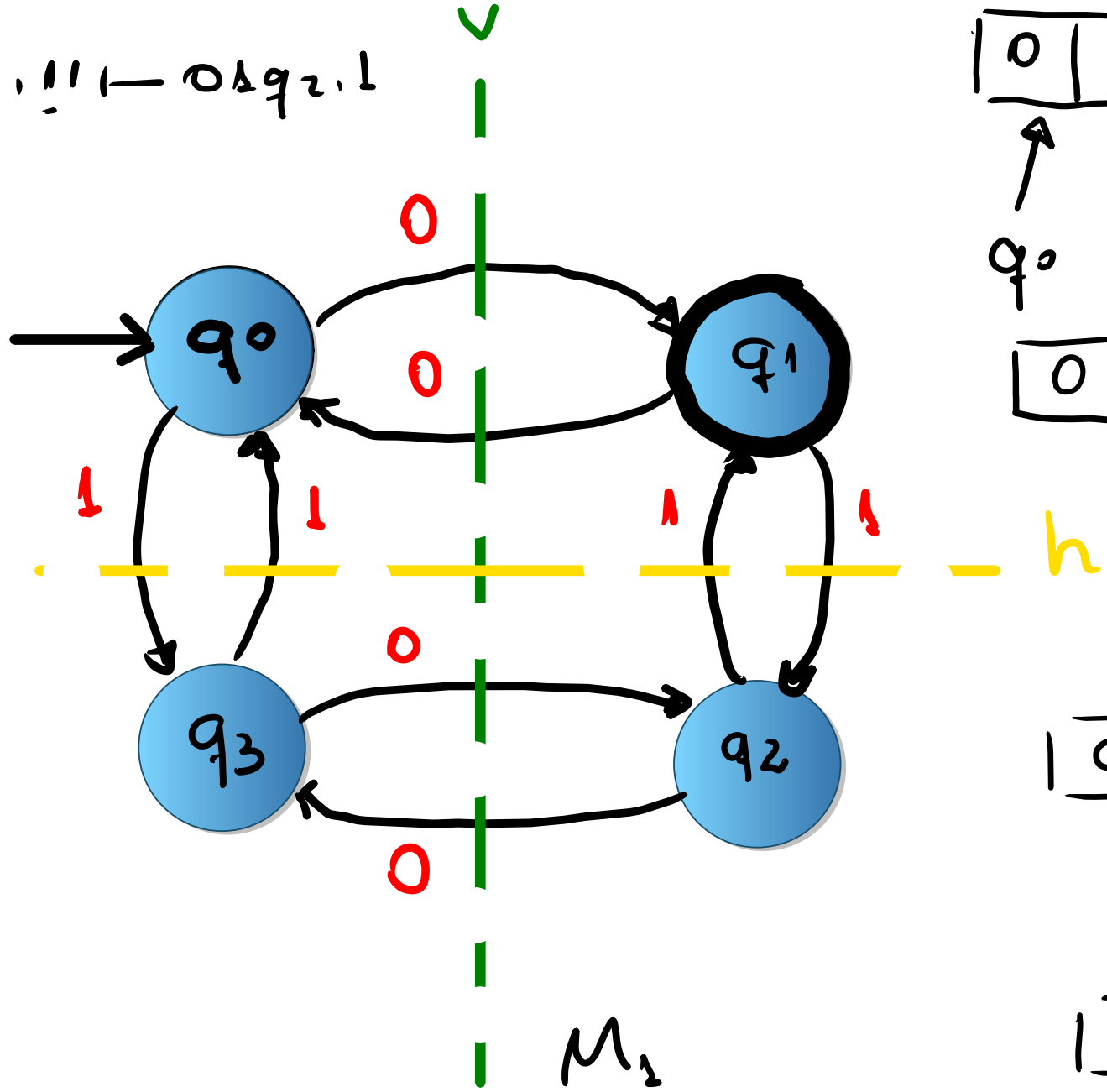

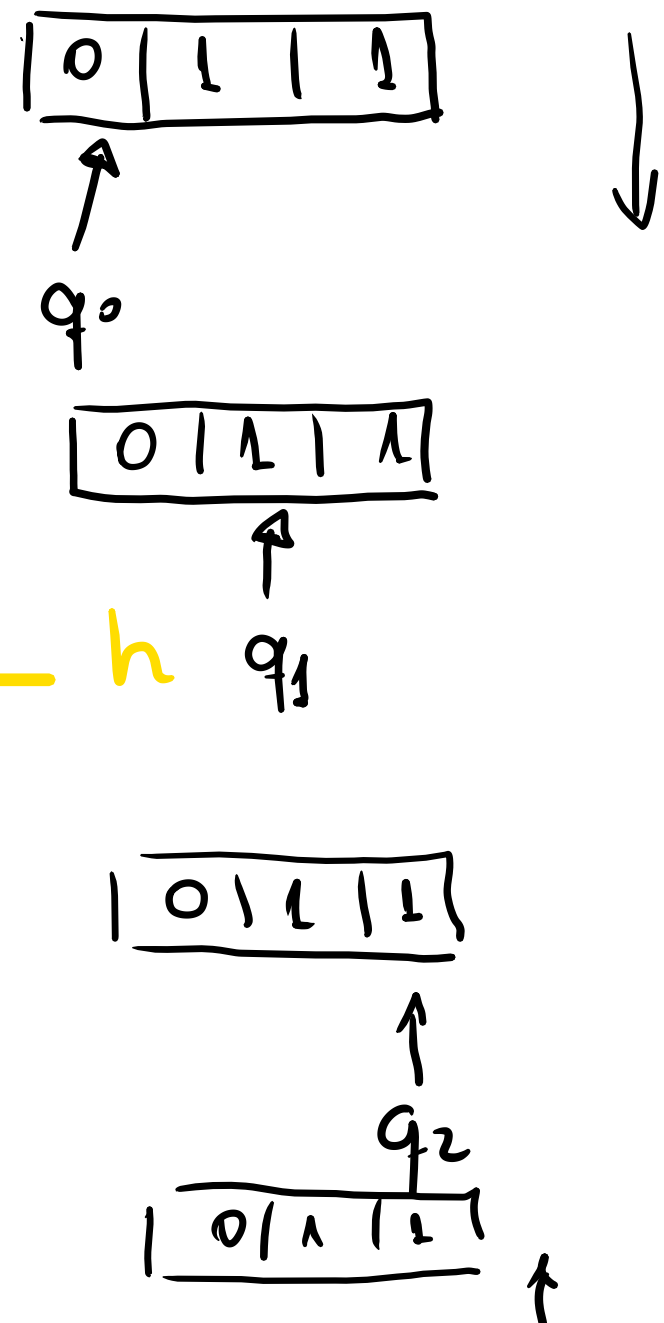

Toda palavra do alfabeto 0,1 que tenha um número ímpar de zeros e par de uns.

Toda palavra do alfabeto {0,1} que tenha um número ímpar de zeros e ímpar de uns.

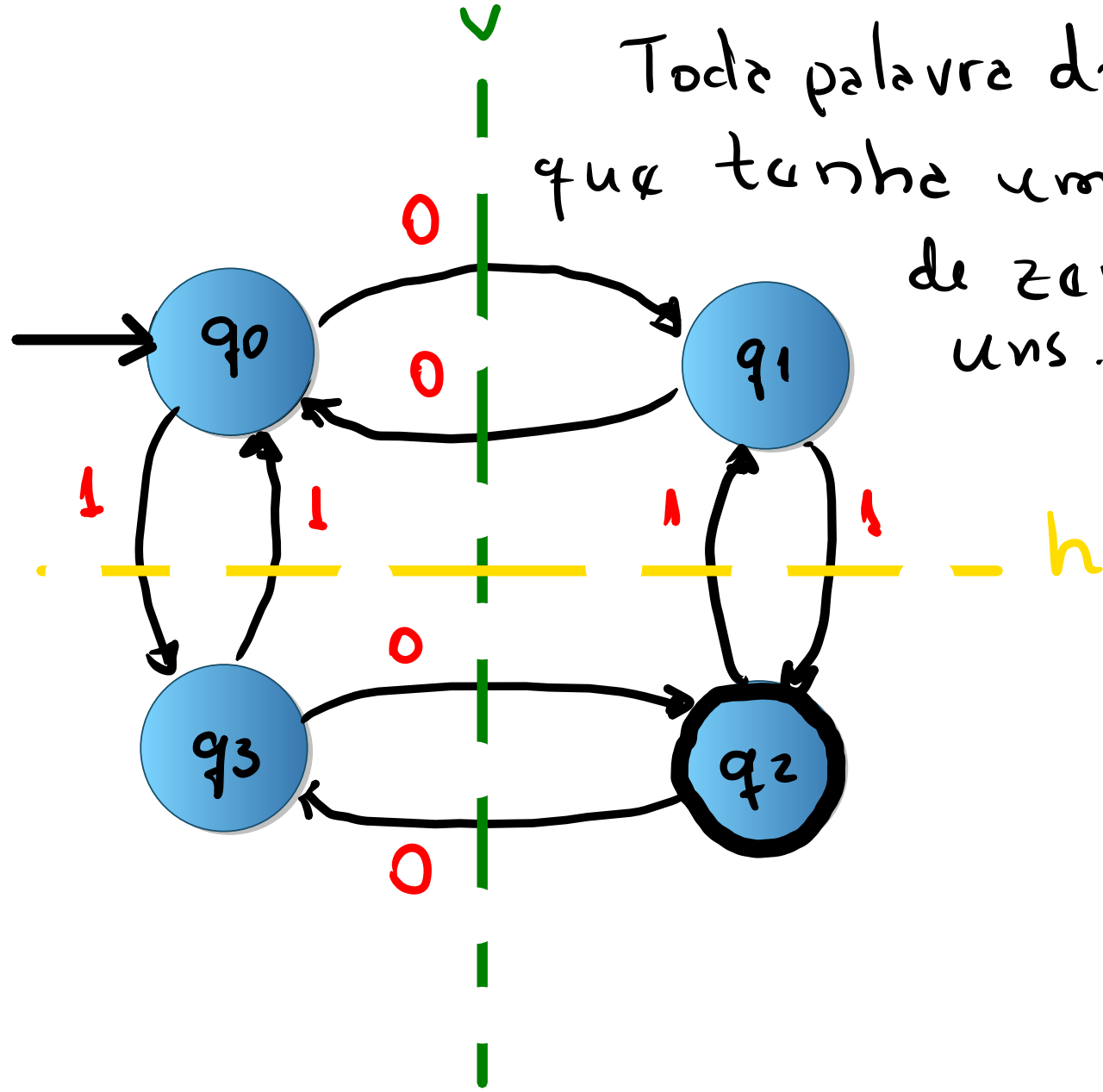

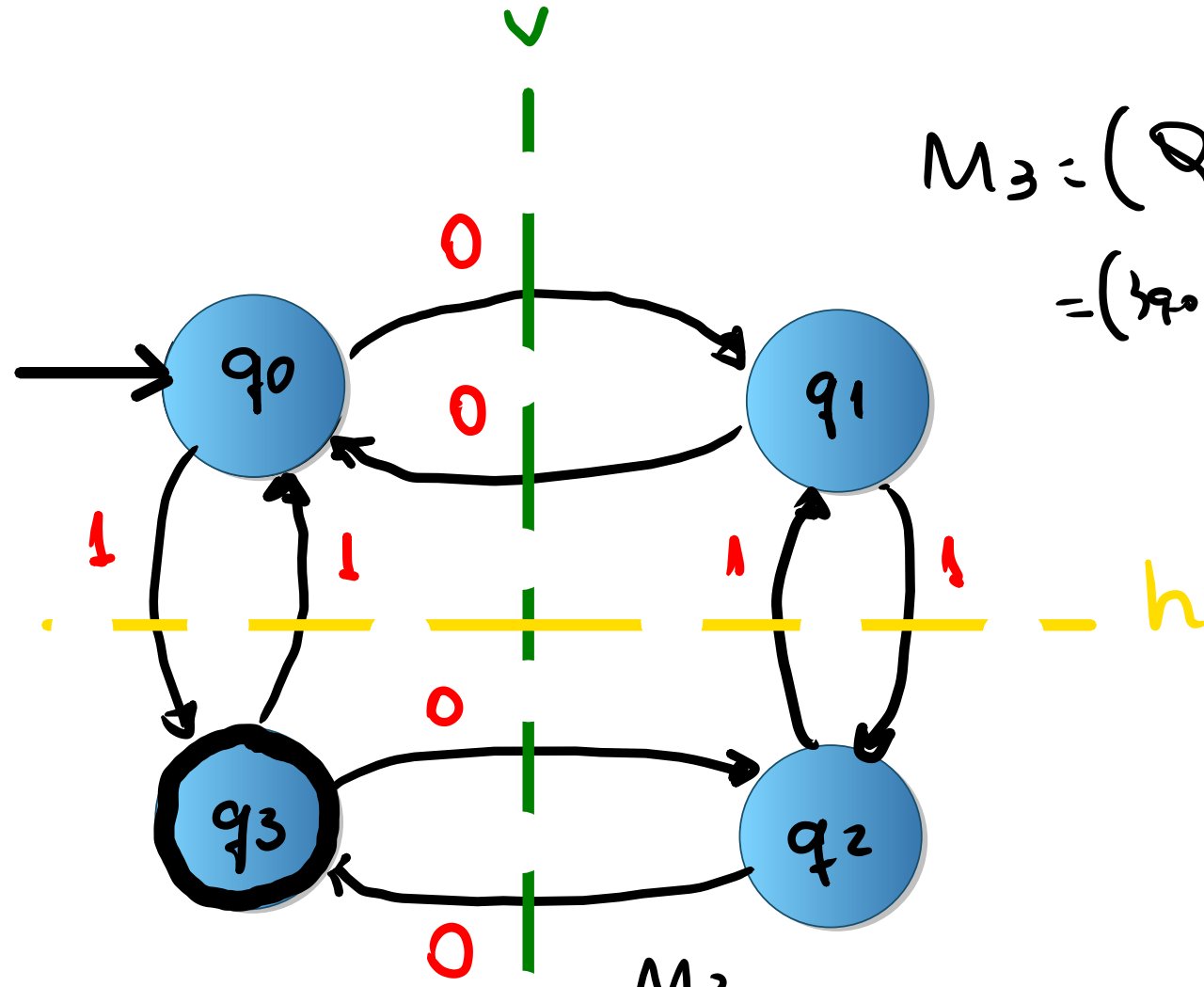

M3

$M_3 = (Q, \Sigma, \delta, q_0, F)$

$= (\{q_0, q_1, q_2, q_3\}, \{0, 1\},$

	0	1
→ q_0	q_1	q_3
q_1	q_0	q_2
q_2	q_3	q_1
q_3	q_2	q_0

$q_0, \{q_3\})$

$\{q_1, q_3\})$

$\delta : Q \times \Sigma \to Q$

Toda palavra do alfabeto {0,1} que tenha um número par de 0's e ímpar de 1's.

$\delta(q_0, 0) = q_1 \quad \delta(q_0, 1) = q_3, \ldots$